CONFIGURAÇÃO DE PENAS P/ PLOTAGEM

COR		ESP.
1	07	0,1
2	07	0,2
3	07	0,3
4	07	0,4
5	07	0,5
6	07	0,6
7	07	0,25
8	07	0,09
9	07	0,15
140	140	0,15
162	162	0,15

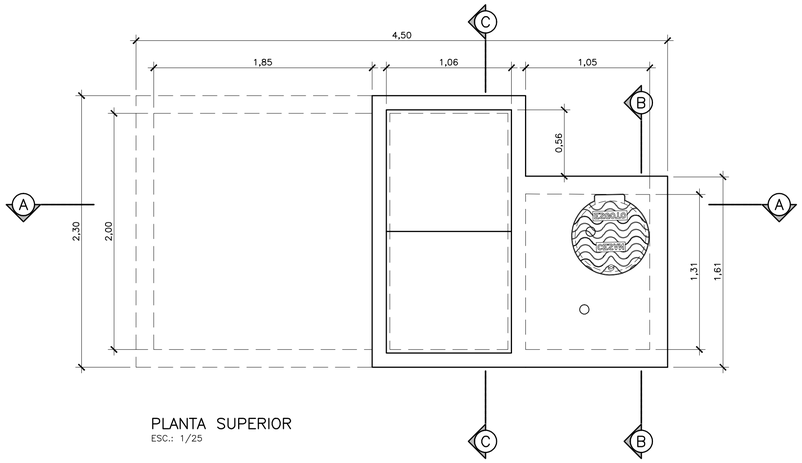

PLANTA SUPERIOR
ESC.: 1/25

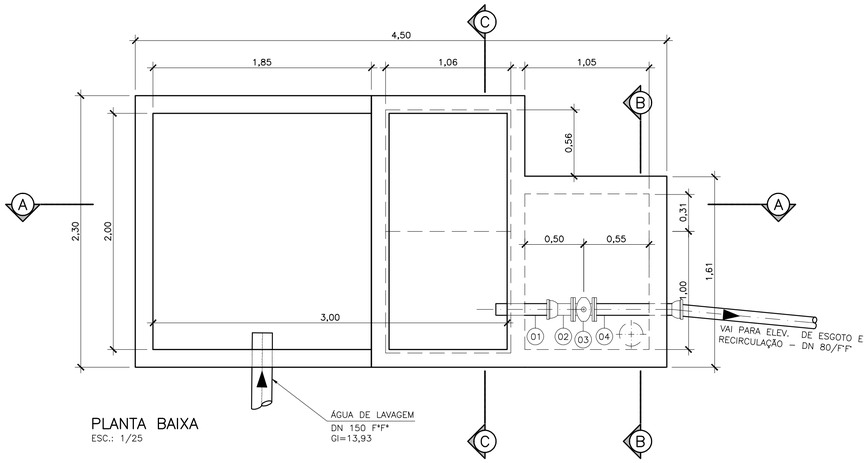

PLANTA BAIXA
ESC.: 1/25

LISTA DE MATERIAL – CAIXA DE EQUALIZAÇÃO					
ITEM	DISCRIMINAÇÃO	UNID.	MATERIAL	DIÂMETRO	QUANT.
	TUBOS, CONEXÕES E VÁLVULAS				
01	TUBO COM PONTA E FLANGE, L=0,55m	PÇ	F°F°	80	01
02	EXTREMIDADE COM FLANGE E BOLSA JGS	PÇ	F°F°	80	01
03	REGISTRO CURTO COM FLANGES E CUNHA DE BORRACHA – PN10	PÇ	F°F°	80	01
04	TUBO COM BOLSA JGS E FLANGE , L=0,66m	PÇ	F°F°	80	01
05	HASTE C/ ROSCA E BOCA DE CHAVE, L=2,75m	PÇ	F°F°	–	01
06	TAMPÃO DE RUA	PÇ	F°F°	600	01
07	TAMPA CIRCULAR P/ REGISTRO	PÇ	F°F°	100	01
08	MANCAL INTERMEDIÁRIO P/ HASTE DE 1.1/8"	PÇ	F°F°	–	01
	ACESSÓRIOS				
	ANEL PARA FLANGE	PÇ	BORRACHA	80	02
	PARAFUSO PARA FLANGE (16 x 80)mm	PÇ	AÇO INOX	–	16

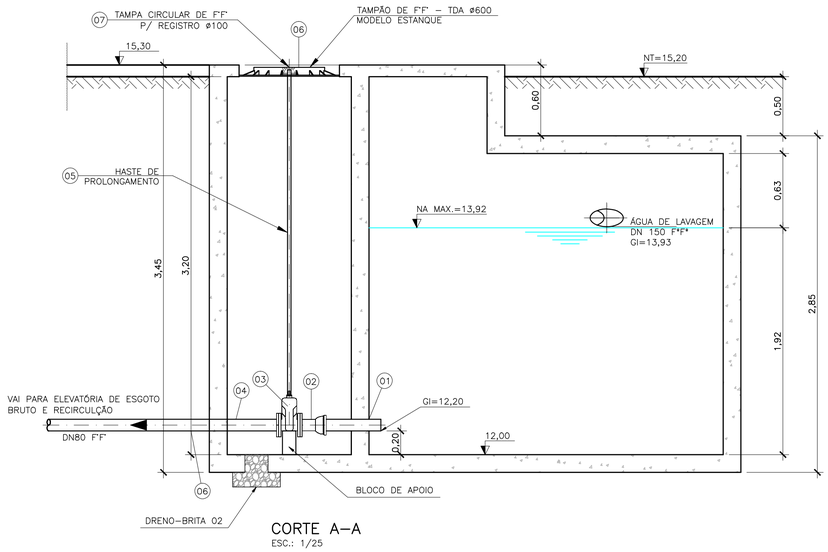

CORTE A–A
ESC.: 1/25

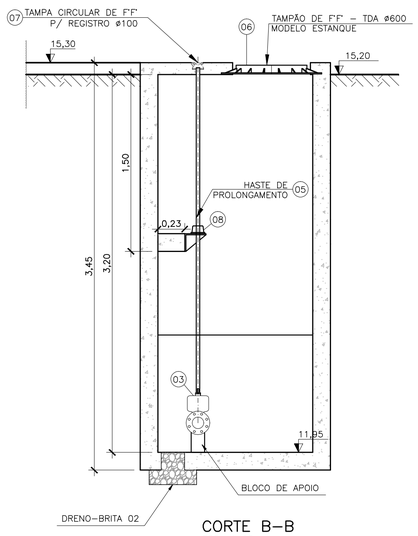

CORTE B–B
ESC.: 1/25

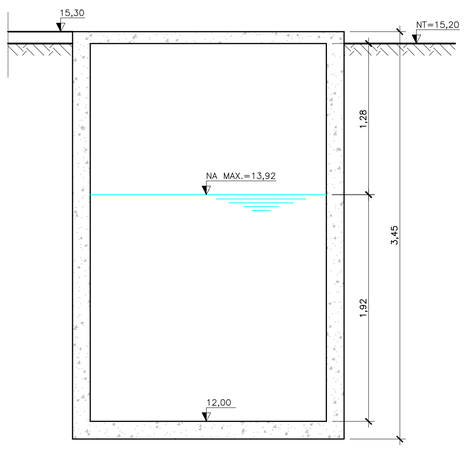

CORTE C–C
ESC.: 1/25

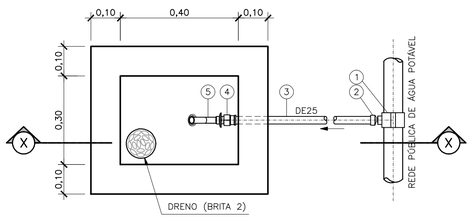

PLANTA

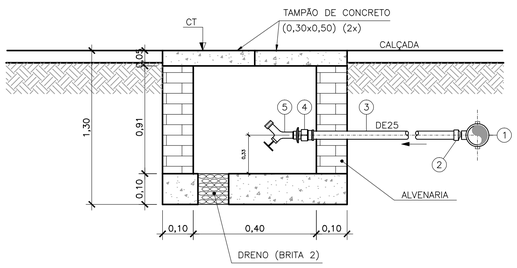

CORTE XX

DETALHE DA CAIXA PARA PONTO DE ÁGUA (TORNEIRA DE JARDIM)
ESCALA 1/10

LISTA DE MATERIAL – PONTO DE ÁGUA						
ITEM	DISCRIMINAÇÃO	UNID.	MATERIAL	DN (mm)	QUANT.	OBS
1	COLAR TOMADA C/ TRAVAS	PÇ	PVC	25x3/4"	01	
2	ADAPTADOR SOLDÁVEL CURTO BR	PÇ	PVC	25x3/4"	01	
3	TUBO PVC SOLDÁVEL	M	PVC	25	1,00	
4	LUVA PVC SOLDÁVEL E COM ROSCA	PÇ	PVC	25x3/4"	01	
5	TORNEIRA PARA JARDIM COM ROSCA	PÇ	PVC	3/4"	01	

OBSERVAÇÃO

1–AS ESPESSURAS DAS PAREDES E LAJES SERÃO DEFINIDAS PELO ESTRUTURAL

NOTAS

1–COTAS E ELEVAÇÕES EM METRO, DIÂMETRO EM MILÍMETRO, EXCETO ONDE INDICADO
2–PARA PROJETO DA ELEVATÓRIA VER DESENHO N° B–056–000–92–5–XX–0014 AO 0016.
3–PARA TUBULAÇÕES EXTERNAS, VER DESENHO N° B–056–000–92–5–XX–0025.
4–PARA PLANTA DE IMPLANTAÇÃO E SITUAÇÃO, VER DESENHO N° B–056–000–92–5–XX–0008.

ESTE DESENHO É PROPRIEDADE DA COMPANHIA ESPÍRITO SANTENSE DE SANEAMENTO – CESAN E NÃO PODE SER COPIADO SEM SUA AUTORIZAÇÃO.

NÚMEROS	TÍTULOS
PRINCIPAIS DESENHOS DE REFERÊNCIA	

Nº	LOCAL	DISCRIMINAÇÃO	DES.	DIV.	GER.	DATA
02	ENGESOLO	REVISÃO DA TRAVESSIA, MUDANÇA NA LOCALIZAÇÃO DA CALHA PASCHALL E TANQUE DE EQUALIZAÇÃO	CRISTINA			SET/2016
01	ENGESOLO	REVISÃO NO TRATAMENTO PRELIMINAR E RETIRADA DA RAMPA				

REVISÃO

CANCELA E SUBSTITUI O DESENHO NÚMERO:

CANCELADO E SUBSTITUÍDO PELO DESENHO NÚMERO:

CENTRO DE DOCUMENTAÇÃO
RECEBIDO: / /
Nº DOC.: ASS.:
APROVAÇÃO CESAN:
ASS.: MATR.:
UNID.: DATA: / /
ESTA APROVAÇÃO NÃO ISENTA A CONTRATADA DE SUAS RESPONSABILIDADES LEGAIS.

EMITENTE:
ENGESOLO ENGENHARIA LTDA.
Rua Alcobaça, 1.210 - Bairro São Francisco
Tel.: (31) 2103.4300 - Fax: (31) 2103.4399
Belo Horizonte - MG - CEP: 31.255-210

PROJETADO: FERNANDA BARBOSA GOMES MELLO
CREA: 021068/D REGIÃO: ES
DESENHO: CRISTINA
DATA: 19 / 02 /2016

COORDENADOR: JOÃO JOSE FIGUEIREDO DE OLIVEIRA
CREA: 11604/D REGIÃO: MG
Nº DES. PROJETISTA: SA_PR064_15_DE_23_012_021_C

RESPONSÁVEL TÉCNICO: CARLOS LEANDRO STOLL VAZ
CREA: 50214/D REGIÃO: MG ART Nº: 082015018834 3 DATA: 26/11/15

EMISSÃO CESAN		DATAS
PROJETADO:	ENGESOLO ENGENHARIA LTDA.	
CREA: –		
DESENHADO:	ENGESOLO ENGENHARIA LTDA.	–
VERIFICADO: I–DPJ	ENGª VIVIANE MICHELE BERNARDONE	–
DIVISÃO: I–DPJ	ENG. CARINA DA ROSS REZENDE	–
GERÊNCIA: I–GEP	ENG. DOUGLAS OLIVEIRA COUZI	–

CESAN

MUNICÍPIO: SANTA LEOPOLDINA | DISTRITO: SEDE | BAIRRO: –

NOME DO EMPREENDIMENTO: AMPLIAÇÃO DA ESTAÇÃO DE TRATAMENTO DE ESGOTO DE SANTA LEOPOLDINA

TÍTULO: ESTAÇÃO DE TRATAMENTO DE ESGOTO
PROJETO HIDRÁULICO – CAIXA DE EQUALIZAÇÃO
PLANTAS, CORTE, DETALHES E LISTA DE MATERIAL

ESCALA:	FOLHA:	Nº CESAN	REV:
INDICADA	20 / 21	B–056–000–92–5–XX–0026	02